Baureihe DCK31

Motortyp 405805

Technische Daten

Nennspannung		U_N	[Volt]	24
Leerlaufdrehzahl		n_0	[min⁻¹]	17
Nenndrehmoment		M_N	[Nm]	4,00
Einschaltdauer			%	
Ein			[min]	
Anlaufmoment		M_A	[Nm]	24,00
Getriebeübersetzung				69:1
Ankerwiderstand	2Lamellen	R	mOhm	
	4Lamellen	R	mOhm	
Zahnradwerkstoff			Kunststoff	
Hall IC				X
Impulse/Umdrehung Antriebswelle				207
Ausgangskanäle				2
Bemerkung			d= für gewindeformende Schraube M6 DIN 7500	
Schutzart				IP30
Gewicht			[kg]	1,2

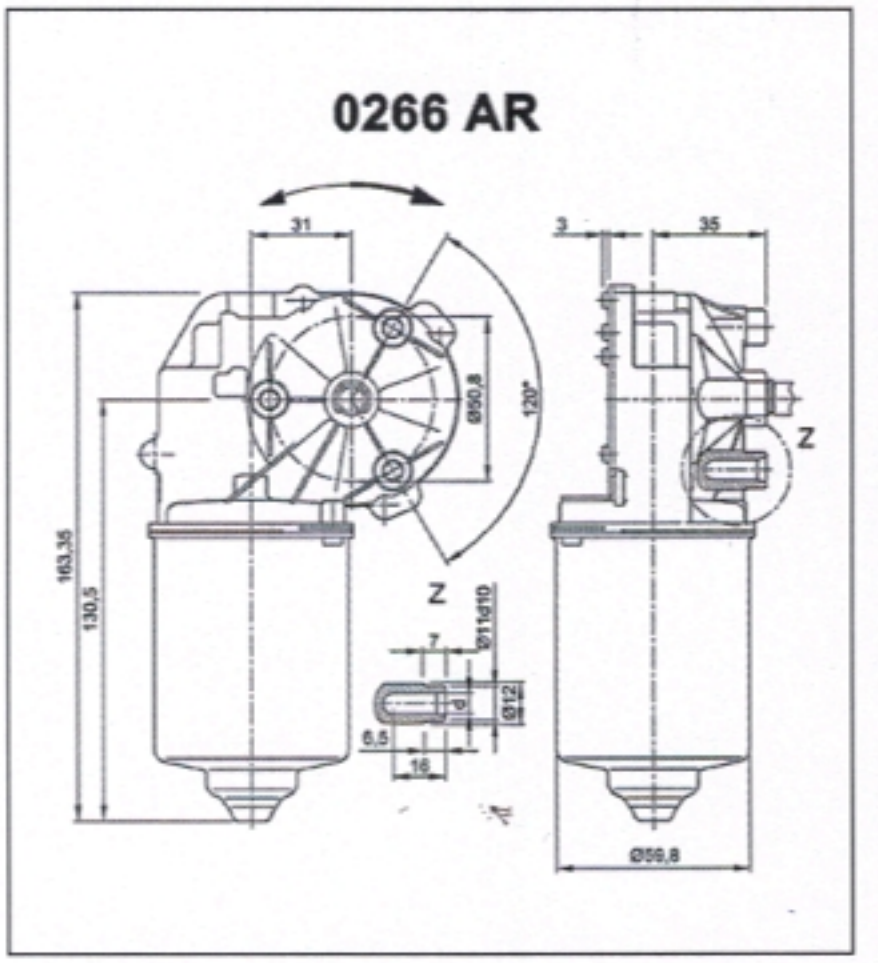

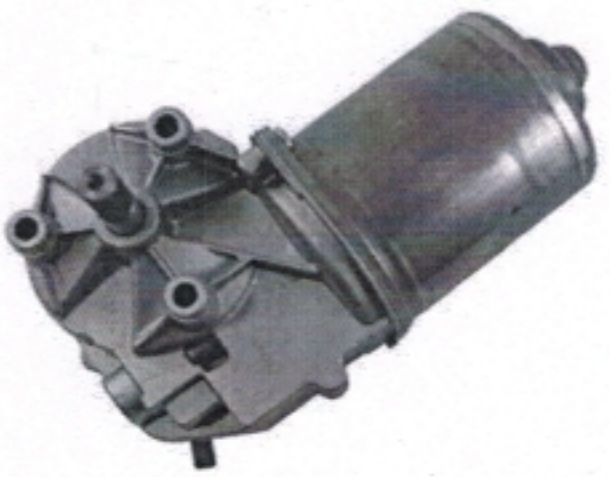

Abtriebswelle W330

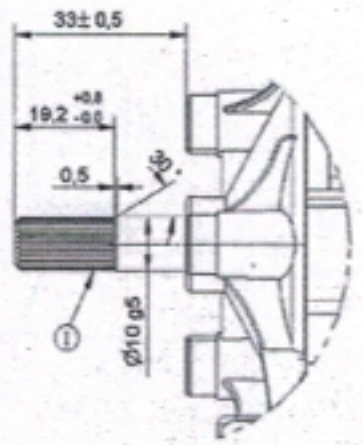

I Kerbverzahnung 8x10
(ähnlich DIN 5481)

Schaltbild S30

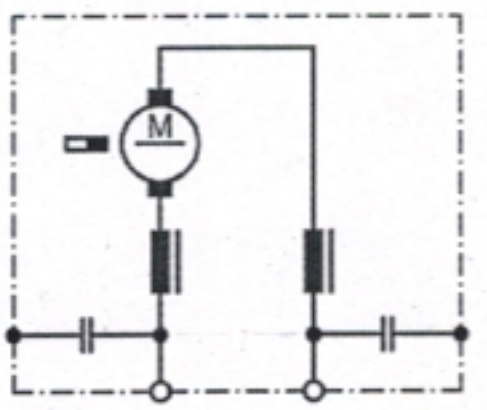

Anschluss K320

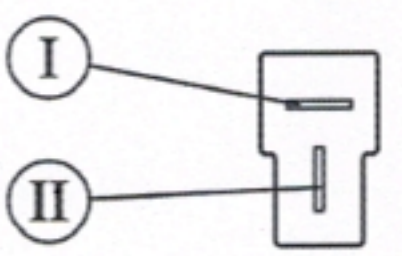

I Flachstecker 6,3 x 0,8
DIN 46 244
II Gegenstecker: Tyco 180907
mit Hülse AMP 925603

Änderungen und Irrtümer, auch technischer Art, vorbehalten.